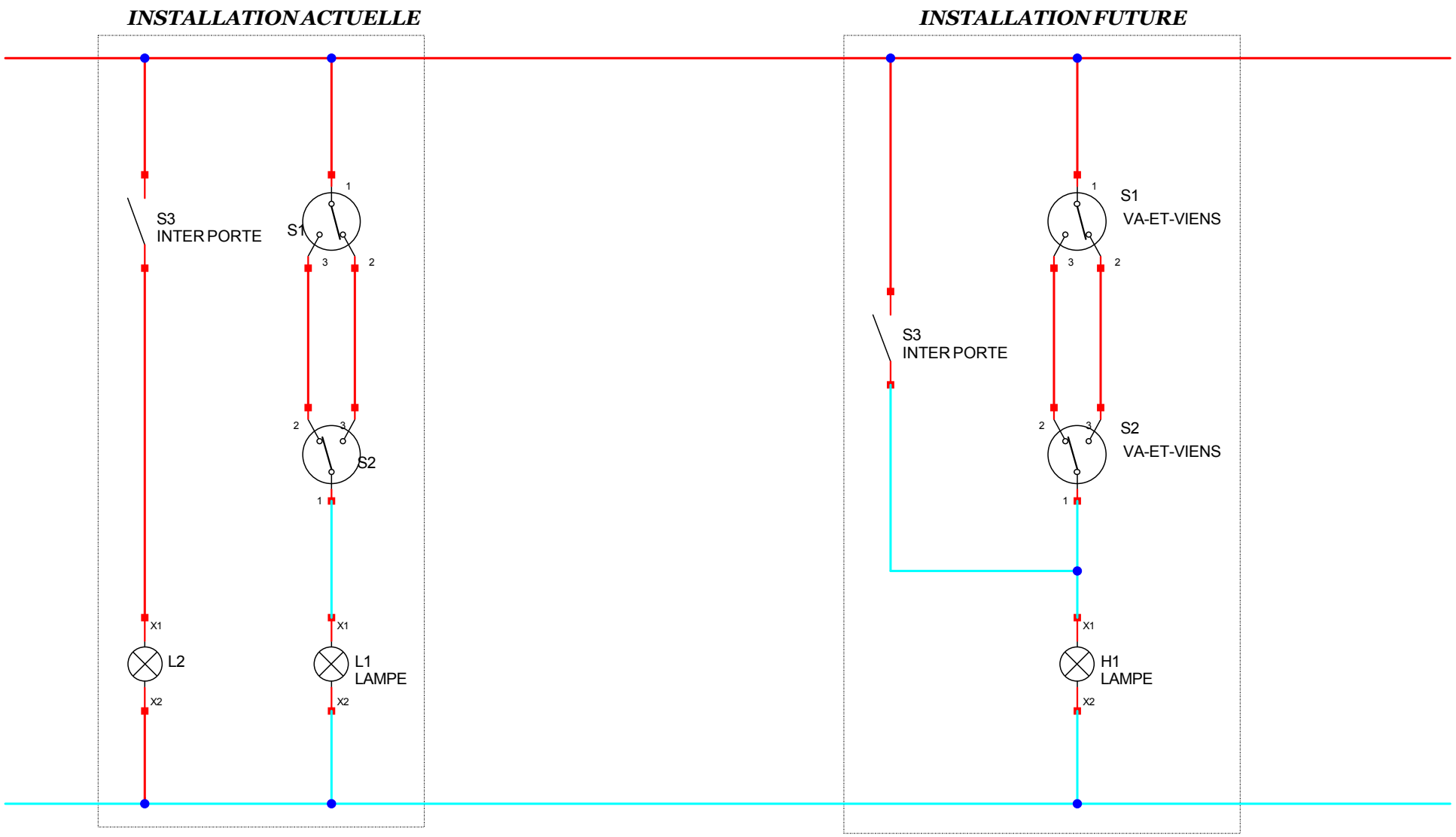

JMB AUTOMATION FRANCE / QUEBEC	TITRE FOLIO	Dessiné le : 06/11/2005 Modifié le : 21/04/2007 Par : Jean-Michel BADIET	01
	DESCRIPTION FOLIO		01